HU

FF SOL, *e*-SOL NAPENERGIÁS ZUHANYZÓ

Összeszerelési és használati útmutató

EN

FF SOL, *e*-SOL SOLAR SHOWER

Mounting and Operating Instructions

DE

FF SOL, *e*-SOL Solarduschen

Montage- und Betriebsanleitung

ITEM №: 1-994200000000, 1-994210000000

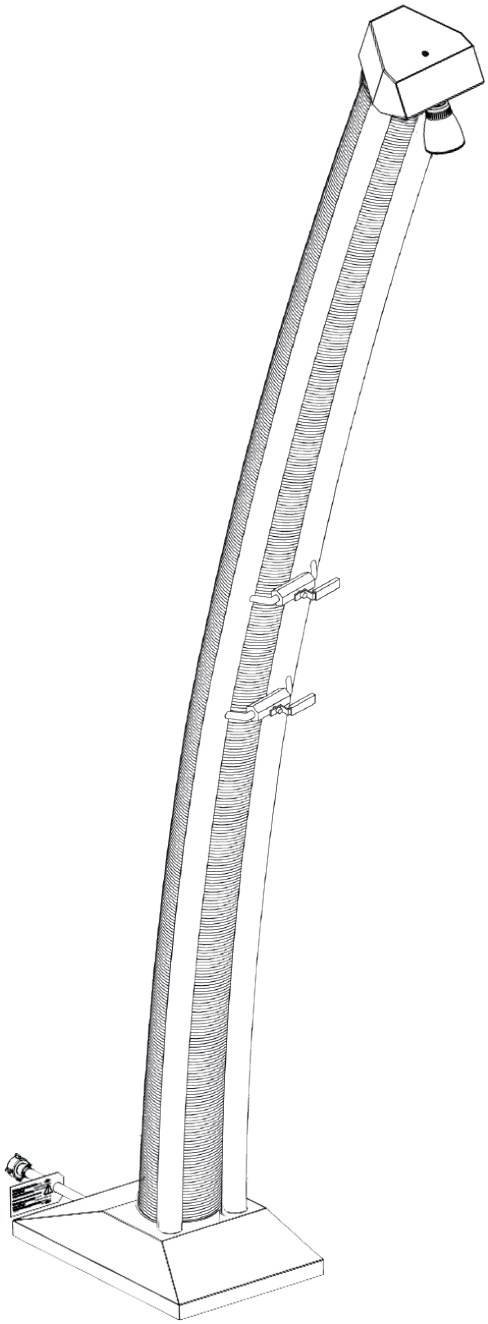

Service contact: FF Fémfeldolgozó Zrt., 1101 Budapest Kőbányai út 49., Hungary
Phone: +36 1 434-29-95 / Fax: +36 1 434-29-94 / ffzrt@ffzrt.hu / www.ffzrt.hu

HU **Robbantott ábra**

EN **Explosion Diagram**

DE **Explosionszeichnung**

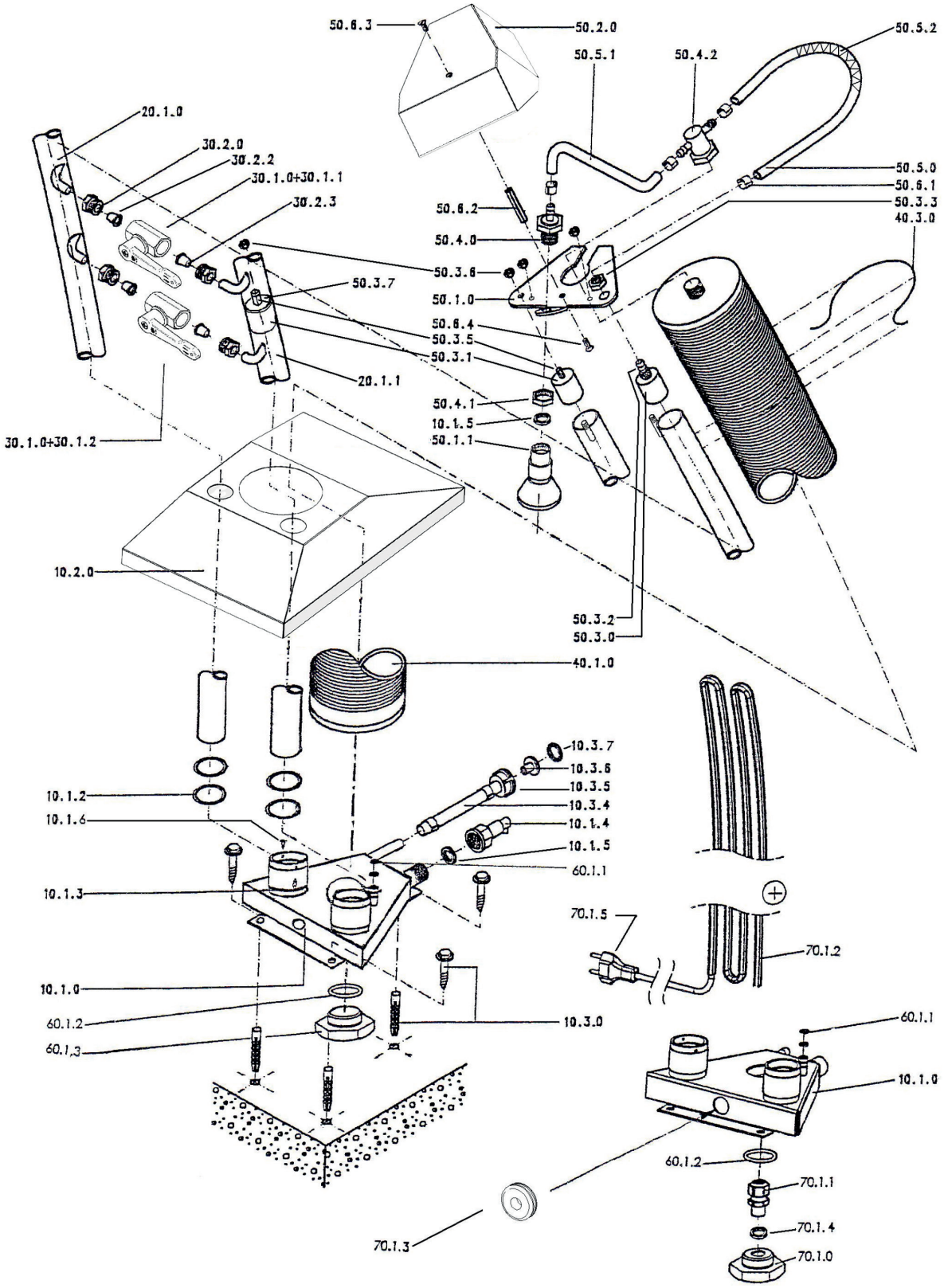

Service contact: FF Fémfeldolgozó Zrt., 1101 Budapest Kőbányai út 49., Hungary
Phone: +36 1 434-29-95 / Fax: +36 1 434-29-94 / ffzrt@ffzrt.hu / www.ffzrt.hu

HU

Alkatrész lista

DE

Ersatzteilliste

Tételszám	db. szám	Megnevezés			Cikkszám
Pos.-Nr.	Anzahl	Artikel-Bezeichnung			Artikel-Nr.
10.1.0	1	INOX alaplemez	/	Grundplatte INOX	06.00.10100
10.1.2	4	D40/d 32 x 4 mm -es NBR “O” gyűrű	/	O-Ring NBR	06.00.10120
10.1.3	2	Oszlopcsatlakozó	/	Gewindestift M4x10	06.00.10130
10.1.4	1	1/2", 2,5 bar biztonsági szelep/ ürítő	/	Gewindestift M4x10	06.00.10140
10.1.5	2	Ø19,5 x 4 mm –es tömítőgyűrű	/	Ø 19,5 x 4 Dichtring	06.00.10150
10.1.6	4	M4x8 - es menetes csap	/	M4x8 Gewindebolzen	06.00.10130
10.2.0	1	Alsó burkolat	/	Abdeckung zu Grundplatte	06.00.10200
10.3.0	3	8 x 50 állvány csavar + tipli (**Nem tartozék**)	/	Blende Ø 3 mm	06.00.10300
10.3.4	1	PVC DN9/15 tömlő + csatlakozó	/	Wasseranschluss 3/4” kompl. mit Schlauch	06.00.10340
10.3.5	1	3/4 " – os hollandi anya	/	3/4” Mutter	06.00.10350
10.3.6	1	Ø3 mm - es szűkítő	/	Blende Ø 3 mm	06.00.10360
10.3.7	1	Ø23 x 2 mm – es tömítőgyűrű	/	Ø 23 x 2 mm Dichtring	06.00.10370
20.1.0	1	Bal oldali zuhanycső	/	Ständer links	06.00.20100
20.1.1	1	Jobb oldali zuhanycső	/	Ständer rechts, mit Verschlusselemt	06.00.20110
30.1.0	2	„Esska” mini gömbcsap	/	Kugelhahn blau	06.00.30100
30.1.1	1	Kék jelölő tárcsa (hideg oldali)	/	Kugelhahn rot	06.00.30110
30.1.2	1	Vörös jelölő tárcsa (meleg oldali)	/	Hebel rot	06.00.30120
30.2.0	4	3/8” – os csaprögzítő csavar	/	3/8” Befestigungsschraube	06.00.30200
30.2.2	2	Ø14,8 x 9,5 mm – es szerelőoldali szorítógyűrű	/	Ø 14,8 x 9,5 mm konischer Dichtring	06.00.30220
30.2.3	2	Ø14,8 x 8 mm - es fixoldali szorítógyűrű	/	Ø 14,8 x 8 mm konischer Dichtring	06.00.30230
40.1.0	1	Víztartály	/	Solartank	06.00.40100
40.3.0	5	Tartályrögzítő rugó	/	Tankklammer	06.00.40300
50.1.0	1	Felső szerelőlemez	/	Kopfträger	06.00.50100
50.1.1	1	1/2" - os zuhanyrózsa	/	Brause 1/2”	06.00.50110
50.2.0	1	Felső burkolat	/	Kopfabdeckung	06.0050200
50.3.0	1	Tömítőgumi „2”	/	Dichtelement “2”	06.00.50300
50.3.1	2	Tömítőgumi „1”	/	Dichtelement “1”	06.00.50310
50.3.2	1	Csatlakozó és szorítócsavar	/	Auschlup- und Befestigungschraube	06.00.50320
50.3.3	1	M12 HL. Anya	/	M12 6KT Mutter	06.00.50330
50.3.5	2	M6 x 45 szorítócsavar	/	M6 x 45 Klemmschraube	06.00.50350
50.3.6	4	M6 HL. anya	/	M12 6KT Mutter	06.00.50360
50.3.7	1	Ø28 mm – es szorítótárcsa	/	Ø 28 mm Klemmschraube	06.00.50370
50.4.0	1	Csatlakozó csonk a 1/2" - os zuhanyrózsához	/	Verschraubung für Brause 1/2”	06.00.50400
50.4.1	1	1/2" - os ellenanya	/	Gegenmutter 1/2”	06.00.50410
50.4.2	1	1/2" - os „T” csatlakozó idom	/	T-Stück 1/2”	06.00.50420
50.5.0	1	Locsolótömlő PVC DN9/15 hideg vízhez	/	Wasserschlauch PVC DN 9 / 15 Kaltwasser	06.00.50500
50.5.1	1	Locsolótömlő PVC DN9/15 meleg vízhez	/	Verschraubung für Brause 1/2”	06.00.50510
50.5.2	1	Törés gátló rugó L = 50	/	Verschraubung für Brause 1/2”	06.00.50520
50.6.1	6	15-17 mm - es tömlőbilincs	/	15-17 mm Rohrschelle	06.00.50610
50.6.2	1	M5 x 50 – es Távtartó	/	M5 x 50 Abstandhaller	06.00.50620
50.6.3	1	M5 x 10 Hengeres Fejű Hornyos csavar	/	M5 x 10 Schraube mit zyl. Kopf	06.00.50630
50.6.4	1	M5 x 10 SF. csavar	/	M5 x 10 Flachkopf Schraube	06.00.50640
60.1.1	2	D11/d7x2 “O” gyűrű	/	O – Ring D11/d7x2	06.60.10110
60.1.2	1	32,92x3,52 "O" gyűrű	/	O – Ring 32.92 x 3.52	06.60.10120
60.1.3	1	Tartályrögzítő csavar	/	Bef. Schraube zum Tank	06.60.10130
70.1.0	1	Tartályrögzítő csavar	/	Bef. Schraube zum Tank	06.70.10100
70.1.1	1	Kábel bevezető GFK M16 *	/	Kabelverschraubung GFK M16*	06.70.10110
70.1.2	1	Fűtőbetét kábellel *	/	Kabelverschraubung GFK M16*	06.70.10120
70.1.3	1	Kábel bevezető gumidugó *	/	Kabeldurchführung gummi*	06.70.10130
70.1.4	1	Ø21x16x1, klingerit alátét *	/	Ø 21 x 16 x1 U-schreibe (Klingerit)*	06.70.10140
70.1.5	1	IP44 dug villa *	/	IP44 Stecker*	06.70.10150

*Csak az FF *e*-SOL típusnál

* Nur für FF-eSol

Service contact: FF Fémfeldolgozó Zrt., 1101 Budapest Kőbányai út 49., Hungary
Phone: +36 1 434-29-95 / Fax: +36 1 434-29-94 / ffzrt@ffzrt.hu / www.ffzrt.hu

HU **Köszönjük, hogy termékünket választotta!**

EN **Thank you for purchasing our product!**

DE **Vielen Dank für den Kauf unseres Produktes!**

HU

Felállítás:

A terméket úgy állítsa fel, hogy a Solar tartály szélárnyékos helyen déli irányba nézzen.

Fák, vagy bokrok árnyéka csökkenti a meleg víz képződés hatékonyságát!

A mellékelt sablon lapról a furatokat át kell jelölni a felállítás helyére.

Minimális helyszükséglet: 50 x 50 x 4 cm.

Ø8 x 40 mm-es furatot kell készíteni.
S8-as műanyag tipliket be kell helyezni.
A Solar zuhanyzót a 3 db Ø6 x 30 mm-es csavarral rögzíteni kell.

Rögzítés után a terméket eldőlésre ellenőrizni kell!

EN

Setup:

Position the side of the solar tank in direction south, wind protected.

Shadows cast by shrubs or trees will have a negative influence on the warm water performance!

Mark the holes to be drilled on the foundations or on the slabs of the footpath using the drilling template.

Minimum measure of the footpath slabs: 50 x 50 x 4 cm.

Drilled holes Ø 8 mm x 40 mm deep.
Set plastic plugs S8.
Tighten the shower using 3 screws Ø 6 x 30 mm.

Check the tilting stability!

DE

Aufstellen:

Solartankseite in Richtung Süden, windgeschützt projektieren.

Schattenwurf durch Sträucher oder Bäume beeinträchtigen die Warmwasserleistung negativ!

Mit Bohrschablone auf Fundament oder Gehwegplatten Bohrungen markieren.

Minimalmass der Gehwegplatten: 50 x 50 x 4 cm.

Bohrungen Ø 8 mm x 40 mm tief.
Kunststoffdübel S8 setzen.
Dusche mit 3 Schrauben Ø 6 x 30 mm festschrauben.

Kippstabilität überprüfen.

Service contact: FF Fémfeldolgozó Zrt., 1101 Budapest Kőbányai út 49., Hungary
Phone: +36 1 434-29-95 / Fax: +36 1 434-29-94 / ffzrt@ffzrt.hu / www.ffzrt.hu

HU **Üzembehelyezés**

EN **Setup**

DE **Aufstellen**

HU

Vízcsövek bekötése – Üzembe helyezés:

- A zuhanyzó 2-4 bar nyomású vízhálózatra köthető.
- A vízzel feltöltött Solar zuhanyzó nincs nyomás alatt.
- A vízhálózatra kötés 3/4”-os BSP külsőmenetes kerti locsolócső csatlakozóval történik.
- A meleg vízcsap (vörös) kinyitása után a Solar tartály feltöltődik kb. 20 liter vízzel.
- Ezután a Solar zuhanyzó használatra kész.
- A maximális vízfogyás kb. 5-8 liter/perc.

EN

Water connection – commissioning:

- The shower is suited for a water pressure from 2 to 4 bar.
- When the regulating tap is closed, the water filled solar tank is without pressure.
- The water connection is established using a gardening hose screwing with a 3/4 BSP outside thread.
- After the red warm water tap is opened, the solar tank is filled with approx. 20 litres of water.
- The solar shower is now ready for use.
- The maximum water flow is approx. 5–8 l/min.

DE

Wasseranschluss – Inbetriebnahme:

- Die Dusche ist für einen Wasserdruck zwischen 2 bis 4 bar geeignet.
- Der mit Wasser gefüllte Solartank ist bei geschlossenem Regulierhahnen drucklos.
- Der Wasseranschluss wird über eine Gartenschlauchverschraubung mit 3/4”-BSP-Aus sengewinde erstellt.
- Nach Öffnen des Warmwasserhahnens (rot) füllt sich der Solartank mit ca. 20 Liter Was ser.
- Die Solardusche ist jetzt betriebsbereit.
- Der max.Wasserdurchsatz entspricht ca. 5–8 l/min.

Service contact: FF Fémfeldolgozó Zrt., 1101 Budapest Kőbányai út 49., Hungary
Phone: +36 1 434-29-95 / Fax: +36 1 434-29-94 / ffzrt@ffzrt.hu / www.ffzrt.hu

HU **Fontos figyelmeztetések**

EN **Important notes**

DE **Wichtige Hinweise**

HU

Fontos figyelmeztetések:

- A Solar tartályba a vizet a napsugárzás felmelegíti.

- A hőtágulás okozta vízfelesleg a zuhanyrózsán keresztül tud távozni.

A Solar tartályban a víz hőmérséklete elérheti a 60 C°–ot is.
Hidegvíz (kék színű csap) hozzákeverésével beállítható a kívánt hőmérsékletű víz.

Ügyeljünk a szétfagyás megelőzésére!
A téli hónapokban befagyhat a zuhanyzó. Ezért a 10.1.4 tételszámú szeleppel vízteleníteni kell, és a szelepet nyitva is kell hagyni.

Tisztítás:

- Tisztítás puha szőrzetű kefével, és mosószeres vízzel történik.

EN

Important notes:

- The water in the solar tank is heated by the sun's radiation.

- The water expansion is achieved via the shower head

The water temperature in the solar tank can reach up to 60 ºC!
The mixture ratio is adjusted by adding cold water (blue).

Caution Danger of Freezing
Danger offreezing during the winter months. Drain the solar shower completely via Item 10.1.4. (screw off the valve) Open water tap blue and red. Separe water connection item 10.3.4. Close the valve prior to the next start-up.

Cleaning:

– Clean the outside of the shower using water with soap and a soft brush.

DE

Wichtige Hinweise:

– Durch die Sonneneinstrahlung erwärmt sich das Wasser im Solartank.

– Die Expansion des Wassers erfolgt über die Duschbrause.

Die Wassertemperatur im Solartank kann sich bis 60 °C erwärmen!
Das Mischverhältnis erfolgt über die Zugabe von Kaltwasser (blau).

Achtung Frostgefahr!
– Über die Wintermonate besteht Frostgefahr. Die Solardusche muss vollständig über das Ventil, Position 10.1.4 entleert werden. (Ventil abschrauben) Wasserhahnen blau und rot öffnen. Wasseranschluss Position 10.3.4 trennen.

Reinigung:

– Die Aussenreinigung erfolgt mit Seifenwasser und einer weichen Bürste.

Service contact: FF Fémfeldolgozó Zrt., 1101 Budapest Kőbányai út 49., Hungary
Phone: +36 1 434-29-95 / Fax: +36 1 434-29-94 / ffzrt@ffzrt.hu / www.ffzrt.hu

HU

Hibajelenség

EN

Faults

DE

Störungen

HU

Hibajelenség	Valószínű ok	Megoldás
A kifolyó víz mennyisége túl kevés.	- Eltömődött a vízcsatlakozó - A zuhanyrózsa eltömődött, vagy elvízkövesedett	- A csatlakozót ki kell tisztítani - A zuhanyrózsát ki kell tisztítani, a vízkövet el kell távolítani
Vízfolyás jelentkezik az alapfedél alól a 10.1.4 tételszámú szelepen át.	- A hálózati víznyomás nagyobb mint 4 bar - A zuhanyrózsa eltömődött, vagy elvízkövesedett	- A víznyomás csökkentése - A zuhanyrózsát ki kell tisztítani, a vízkövet el kell távolítani
A csatlakoztatott víznyomás túl kicsi (kisebb 2 bar-nál).	- A hálózati víznyomás nem elegendő	- A 3/4” –os tömszelence csavar alól el kell távolítani a 10.3.6 tételszámú Ø3 mm-es furatú szűkítőt

EN

Faults	Potential cause	Remedy
Shower water amount insufficient.	- water connection blocked - shower blocked or calcified	- clean the connection - clean or decalcify (if necessary) the shower head
Water leaks at the pressure control valve under the bottom cover Pos. No. 10.1.4.	- water connection pressure too high (over 4 bar) - shower head blocked or calcified	- reduce pressure of the water connection - clean or decalcify (if necessary) the shower head
Water connection pressure too low (under 2 bar).	- water supply pressure insufficient	- remove the screen Ø 3 mm from the 3/4” screwing Pos. No. 10.3.6

DE

Störungen	Mögl. Ursache	Abhilfe
Duschwassermenge zu klein.	- Wasseranschluss verstopft - Dusche verstopft oder verkalkt	- Anschluss reinigen - Brause reinigen ggf. entkalken
Wasseraustritt am Überdruckventil unter der Fussabdeckung Pos.-Nr. 10.1.4.	- Wasseranschlussdruck zu hoch (über 4 bar) - Duschbrause verstopft oder verkalkt	- Wasseranschluss, Druck reduzieren - Brause reinigen bzw. entkalken
Wasseranschlussdruck zu klein (unter 2 bar).	- Wasserversorgungsdruck ungenügend	- Blende Ø 3 mm in der Verschraubung 3/4” entfernen Pos. 10.3.6

Service contact: FF Fémfeldolgozó Zrt., 1101 Budapest Kőbányai út 49., Hungary
Phone: +36 1 434-29-95 / Fax: +36 1 434-29-94 / ffzrt@ffzrt.hu / www.ffzrt.hu

HU

Jótállás

EN

Warranty

DE

Garantie

HU

A gyártó az eladás napjától 12 hónapig terjedő időre a jogszabály szerinti jótállást vállal.

A jótállás feltételei, a mellékelt jótállási jegyben foglalatak szerint érvényesek ezért, kérjük, olvassa el figyelmesen a jótállási jegyet, amelyet a termékhez kapott!

A TERMÉKET SVÁJCI LICENC ALAPJÁN GYÁRTJA:
FF Fémfeldolgozó Zrt.
1101 Budapest,
Kőbányai út 49.
Tel: +36 1/434-29-95
Fax: +36 1/434-29-94
www.ffzrt.hu

EN

The warranty period lasts one year. It starts on the day of purchase.

Warranty applies to faulty construction or faulty material as well as functional defects. Necessary spare parts will not be charged. There is no warranty for any consecutive damage.

Warranty certificate
We give a one year warranty according to the following conditions. The warranty period starts on the day of the purchase as is to be proven by receipt, invoice, delivery note or a copy of any of those. During the warranty period spare parts are delivered free of charge for parts with functional defects, which are proven to have been caused by faulty construction or faulty material.
Exclusion
The warranty period excludes any natural wear and tear or damage due to transport as well as any damage that occurred due to insufficient attention to the assembly instruction and an installation that was not executed in accordance with the regulations. The manufacturer assumes no liability for indirect consecutive damage or damage to property or any other assets.

The warranty period is not prolonged due to maintenance or repair. In cases of warranty or faults and for spare parts please contact our sales office:
FF Fémfeldolgozó Zrt., 1101 Budapest Kőbányai út 49., Hungary
Phone: +36 1 434-29-95 / Fax: +36 1 434-29-94 / ffzrt@ffzrt.hu / www.ffzrt.hu

DE

Die Garantiezeit beginnt mit dem Tag des Kaufes und beträgt ein Jahr.

Die Gewährleistung erfolgt für mangelhafte Ausführung oder Material- und Funktionsfehler. Die dazu benötigten Ersatzteile werden nicht verrechnet. Keine Gewährleistung für Folgeschäden.

Garantieurkunde
Wir gewähren Ihnen ein Jahr Garantie gemäss nachstehenden Bedingungen. Die Garantiezeit beginnt jeweils mit dem Tag der Lieferung der durch Kaufbeleg, wie Rechnung, Lieferschein oder deren Kopie, nachzuweisen ist. Innerhalb der Garantiezeit erfolgt kostenloser Ersatzteilversand für Teile mit Funktionsfehlern, die nachweisbar auf mangelhafte Ausführung oder Materialfehler zurückzuführen sind.
Ausschluss
Die Garantiezeit bezieht sich nicht auf natürliche Abnutzung oder Transportschäden, ferner nicht auf
Schäden, die infolge Nichtbeachtung der Montageanleitungund nicht normgemässer Installation entstanden. Der Hersteller haftet nicht für indirekte Folgeund Vermögensschäden.

Durch die Instandsetzung wird die Garantiezeit nicht erneuert oder verlängert. Bei Garantieanspruch, Störungen oder Ersatzteilbedarf wenden Sie sich bitte an die Verkaufsstelle:
FF Fémfeldolgozó Zrt., 1101 Budapest Kőbányai út 49., Hungary
Phone: +36 1 434-29-95 / Fax: +36 1 434-29-94 / ffzrt@ffzrt.hu / www.ffzrt.hu

FF SOL

Napenergiás zuhanyzó
Solar shower
Solarduschen

ITEM No: 1-994200000000

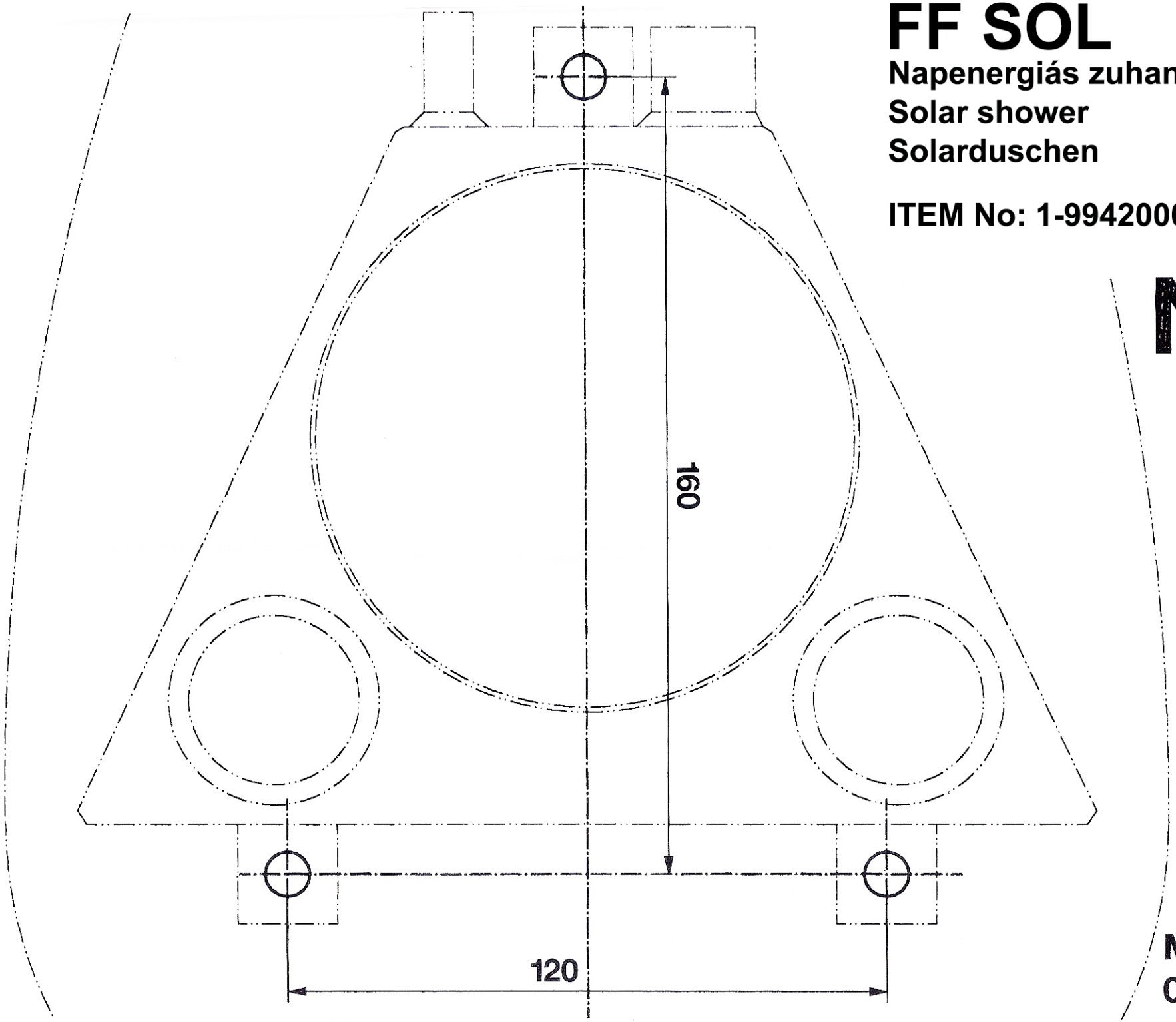

M 1:1
0083010